版本	变更内容	变更者	变更名	日期
A0	原版本			06-10-23

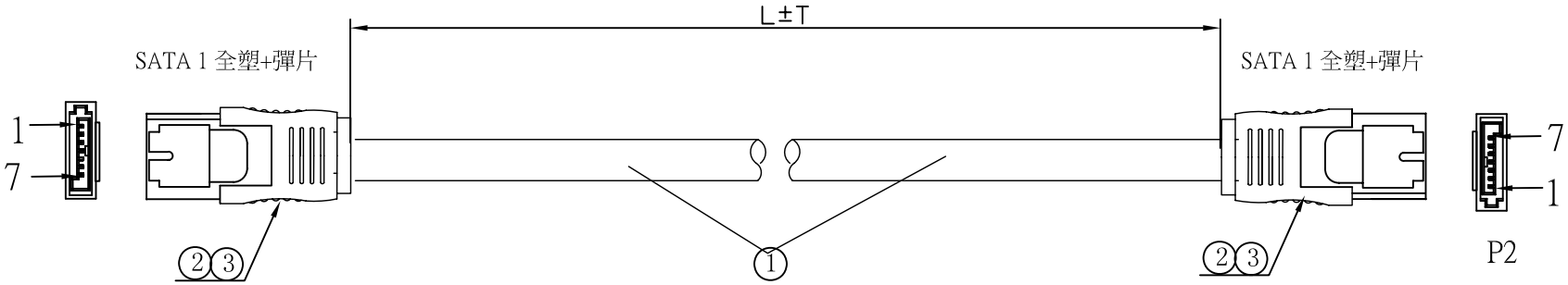

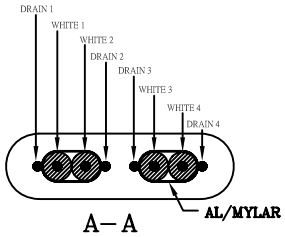

PIN ASSIGNMENT

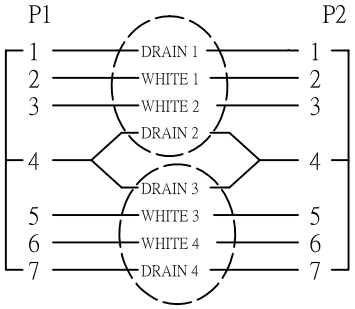

NO	DESCRIPTION	QTY
*		
5		
4		
3	PVC -45P-黑色	8 g
2	SATA 1 全塑+彈片	1 PCS
1	UL2725 (26AWG*1P+2D+鋁鉑)*2 外被紅色 , OD:2.2*7.8mm	1 PCS

公差Tolerance:
0-10=±0.10
10=±0.25
51-99=±0.40

DRAWNBY: CXJ
CHEXKEDBY:
APPTOVEDBY
DWG NO:

鴻澔企業有限公司
HUNG HOW ENTERPRISE CO., LTD.
TEL:2-2687-0029 FAX:2-2687-0035

品名Title: SATA+彈片180度 CABLE

SIZE: A4 | UNIT MM | SCALE 1:1 | NO:

三角投影法

料号:

PAGE: 1 OF 1

DATE: 07-01-11